GRANBERG

Dok. Nr: M6310-ETL
V: 1.1
2023-03-15

Installation Instructions / Instructions d'installation

Baselift 6310H / 6310L

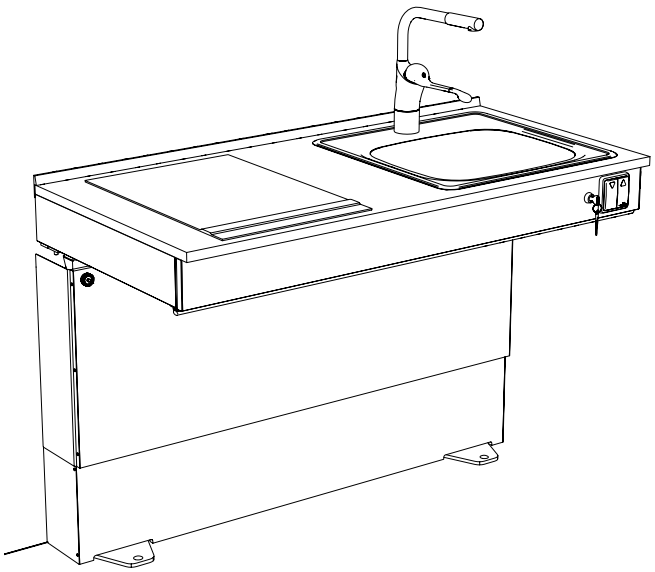

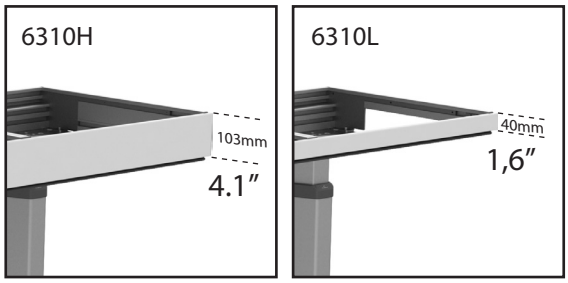

WWW: Baselift 6310

Intertek

IMPORTANT SAFETY INSTRUCTIONS / PRESCRIPTIONS DE SÉCURITÉ IMPORTANTES

EN When using an electrical furnishing, basic precautions should always be followed, including the following:

Read all instructions before using the BASELIFT.

DANGER - To reduce the risk of electric shock:

1. Always unplug this furnishing from the electrical outlet before cleaning.

WARNING - To reduce the risk of burns, fire, electric shock, or injury to persons:

1. Unplug from outlet before putting on or taking off parts.
2. Close supervision is necessary when this furnishing is used by, or near children.
3. Use this furnishing only for its intended use as described in these instructions. Do not use attachments not recommended by the manufacturer.
4. Never operate this furnishing if it has a damaged cord or plug, if it is not working properly, if it has been dropped or da maged, or dropped into water. Return the furnishing to a service center for examination and repair.
5. Keep the cord away from heated surfaces.
6. Never operate the furnishing with the air openings blocked. Keep the air openings free of lint, hair, and the like.
7. Never drop or insert any object into any opening.
8. Do not use outdoors.
9. Do not operate where aerosol (spray) products are being used or where oxygen is being administered.
10. To disconnect, turn all controls to the off position, then remove plug from outlet.
11. WARNING: Risk of injury - Keep children away from extended foot support (or other similar parts).
12. WARNING: Risk of Electric Shock - Connect this furnishing to a properly gounded outlet only.
13. For loading always put heavier items at the bottom and not near the top in order to help prevent the possibility of the furnishing tipping over.

SAVE THESE INSTRUCTIONS!

FR Lorsque vous utilisez un mobilier à commande électrique, les précautions de base doivent toujours être observées, notamment les suivantes :

Lisez toutes les instructions avant d'utiliser BASELIFT.

DANGER - Afin de réduire le risque de choc électrique :

1. Toujours débrancher ce mobilier de la prise électrique avant de le nettoyer.

AVERTISSEMENT - Afin de réduire les risques de brûlures, d'incendie, de choc électrique, ou de blessures personnelles :

1. Débrancher la prise avant d'ajouter ou de retirer des éléments.
2. Une surveillance étroite est nécessaire lorsque ce mobilier est utilisé par ou à proximité des enfants.
3. Utiliser uniquement ce mobilier pour les tâches prévues et décrites dans ces instructions. Ne pas utiliser d'accessoires non recommandés par le fabricant.
4. Ne jamais faire fonctionner ce mobilier si le cordon ou la prise électrique a été endommagé, s'il ne fonctionne pas correctement, s'il est tombé ou endommagé ou s'il est tombé dans l'eau. Retourner le mobilier à un centre de service pour inspection et réparation.
5. Maintenir le cordon éloigné de toutes surfaces chaudes.
6. Ne jamais utiliser le mobilier avec les ouies d'aération obstruées. Nettoyer toute trace de peluche, de cheveux, etc, dans les ouies d'aération.
7. Ne jamais laisser tomber ou insérer des objets dans les ouvertures.
8. Ne pas utiliser à l'extérieur.
9. Ne pas utiliser le mobilier dans un endroit où des aérosols (vaporisateurs) sont utilisés ni là où l'oxygène est administré.
10. Pour débrancher, mettre toutes les commandes sur la position arrêt, puis retirer la fiche de la prise.
11. AVERTISSEMENT : Risque de blessures - Éloigner les enfants du support de pied déployé (ou d'autres pièces semblables).
12. Lors du chargement du mobilier, toujours mettre les articles les plus lourds sur le bas et non pas en haut du mobilier, afin d'éviter tout risque de basculement.

CONSERVEZ CES INSTRUCTIONS

Technical data / Données techniques

EN Thank you for choosing to install a product from Granberg!
In order for the product to work safely and securely, it is extremely essential that the installation instructions be followed.
The installer should read and understand all the installation instructions before installation begins.
It is the installer who is responsible for floor and wall structures meeting the set requirements and that fasteners can withstand the forces that may occur.
The installer is also responsible for the right authority and skills being available for electric and water works.

After completed installation, the product shall be functionally tested according to sections on p. 22.

FR Merci d'avoir choisi d'installer un produit de Granberg!
Pour que le produit fonctionne en toute sécurité, il est extrêmement essentiel de suivre instructions d'installation.
L'installateur doit lire et comprendre toutes les instructions d'installation avant de commencer l'installation.
Il revient à l'installateur de faire en sorte que les structures de plancher et de mur répondent aux exigences fixées et que les fixations puissent résister aux forces qui peuvent se produire.
L'installateur est également responsable de la bonne autorité et des compétences disponibles pour les travaux d'électricité et d'eau.

Une fois l'installation terminée, le produit doit être testé fonctionnellement selon les sections à la p. 22.

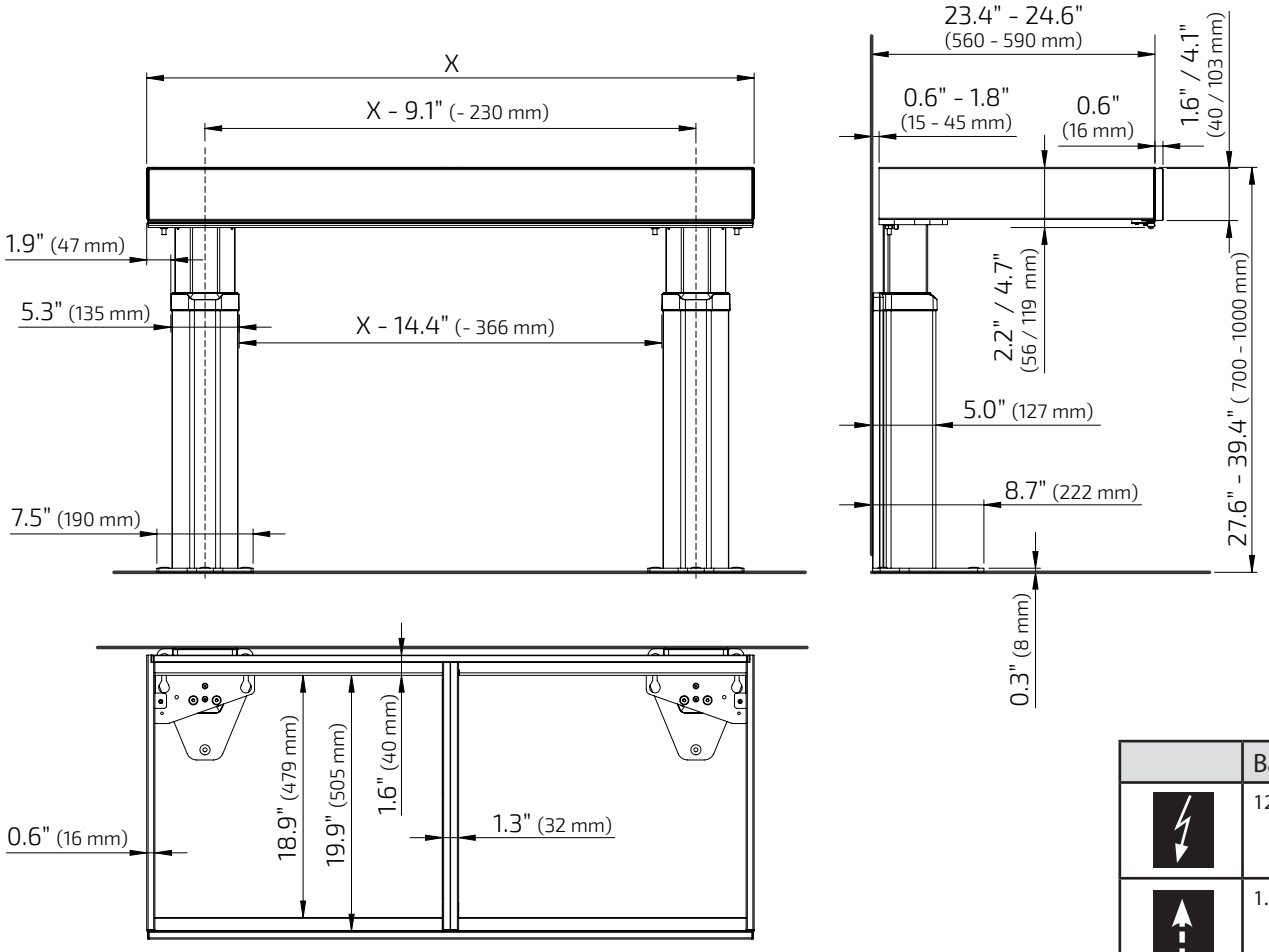

	Baselift 6310
	120/50Hz/5.0A
	1.2" (30 mm) / sec
	11.8" (300 mm) 27.6"-39.4" (700-1000 mm)
kg	220 lb (100 kg)
	1 / 10m

EN Very Important!

Check floor stability before installation.

Maximum load on lifting unit is 220 lb (100kg) and dead load up to 220 lb (100kg).
Ensure that the wall can withstand the concentrated load that occurs under motor units.
Make sure that the motor units can be fixed to the floor and that the structure is not porous.
In some cases, the floor construction may need to be reinforced and adapted in order for motor units to be adequately fixed.

Never place the lift so that there is a risk of crushing against other solid interior fittings.
If the lift is placed in front of a flat wall, the gap should not be below 0,2" (5mm) or exceed 0.31" (8mm).

FR Très important!

Vérifiez la stabilité du sol avant l'installation.

La charge maximale sur l'unité de levage est de 220 lb (100 kg) et la charge permanente peut aller jusqu'à 220 lb (100 kg).
Assurez-vous que le mur peut supporter la charge concentrée qui se produit sous les unités motrices.
Assurez-vous que les unités motrices peuvent être fixées au sol et que la structure n'est pas poreuse.
Dans certains cas, le sol peut avoir besoin d'être renforcé et adapté, afin que les unités motrices soient correctement fixées.

Ne placez jamais l'élévateur de manière à ce qu'il y ait un risque d'écrasement contre d'autres aménagements intérieurs solides.
Si l'élévateur est placé devant un mur plat, l'espace ne doit pas être inférieur à 0,2 po (5 mm) ou dépasser 0,31 po (8 mm).

(mm)

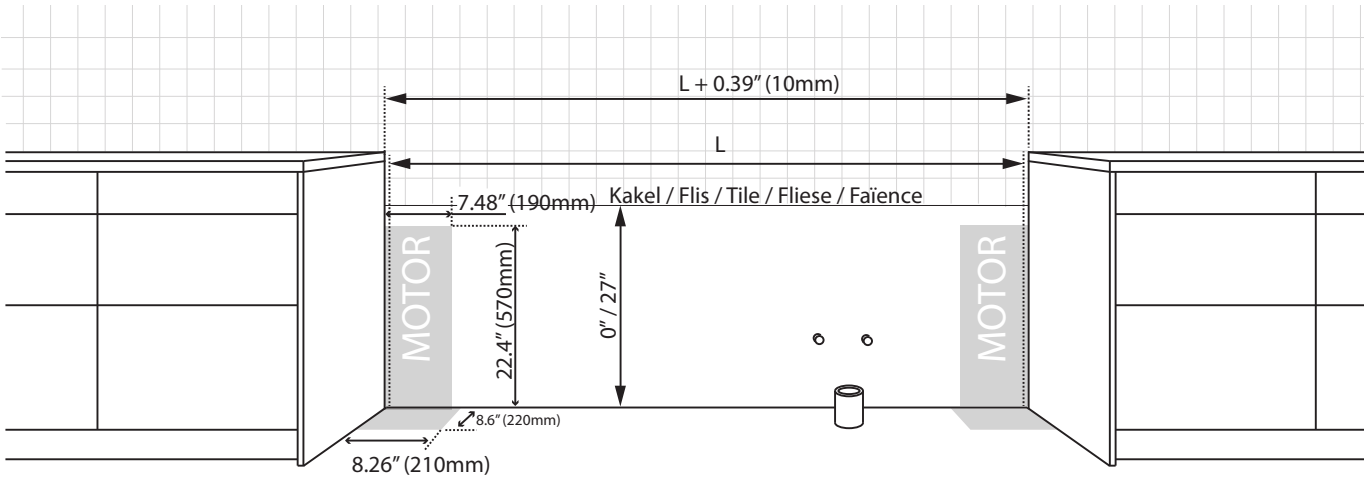

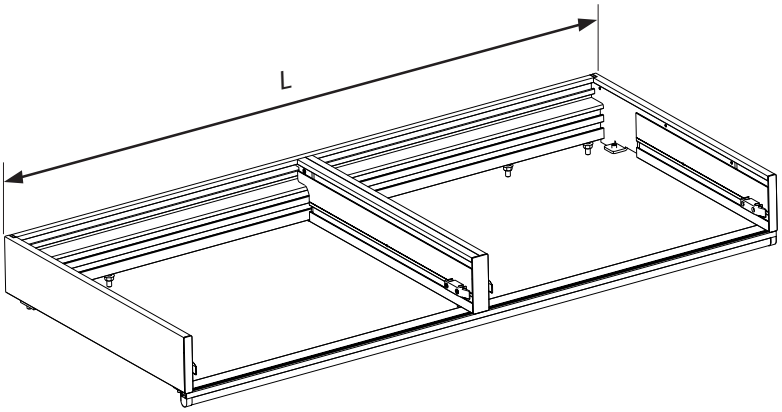

Electricity and Water / Électricité et eau

EN The lifting unit requires two power outlets and consumes a maximum of 10 A (5 A+5 A). (mm)
If the counter has a sink, the connections for electricity, water and drain should be placed centrally below the mixer.
The electrical connection can also be placed in a protected position inside a motor unit.

(mm)

FR L'unité de levage nécessite deux prises de courant et consomme un maximum de 10 A (5 A+5 A). (mm) Si le plan de travail dispose d'un évier, les raccordements pour l'électricité, l'eau et l'évacuation doivent être placés au centre sous le mélangeur.
Le raccordement électrique peut également être placé en position protégée à l'intérieur d'un unité motrice.

(mm)

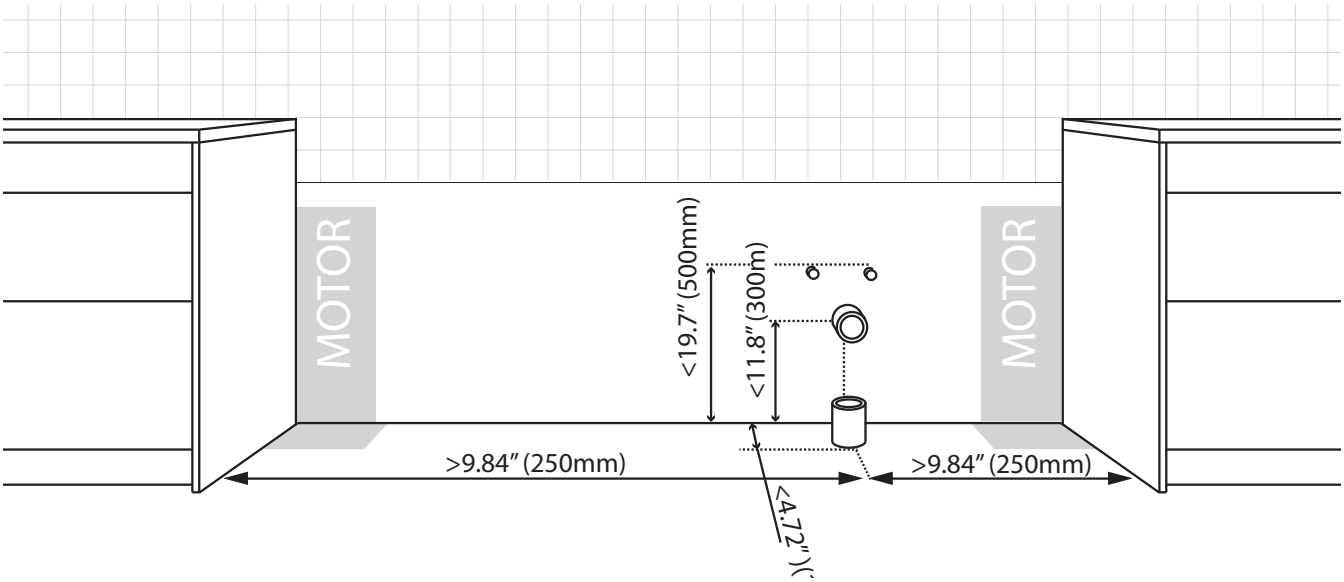

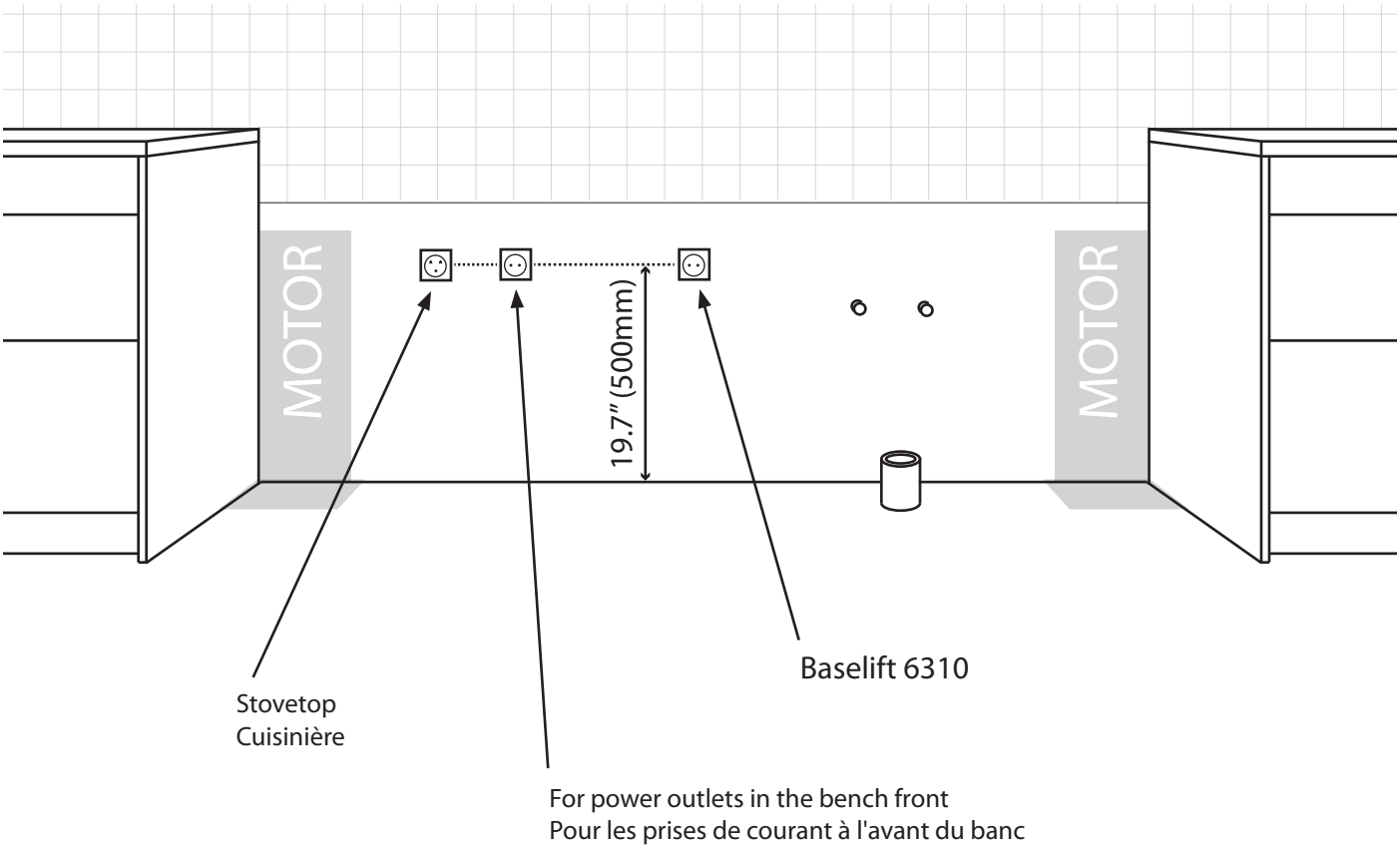

Content of delivery / Contenu de la livraison

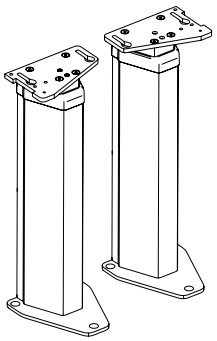

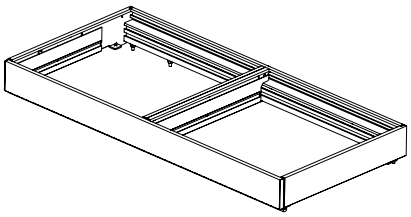

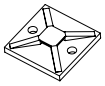

Accessories / Accessoires

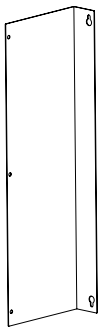

2x

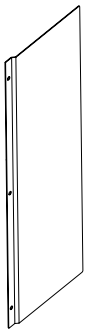

2x

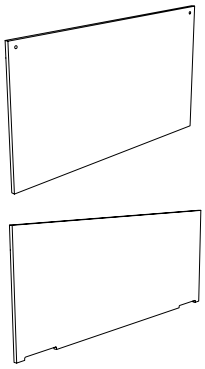

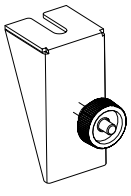

2x

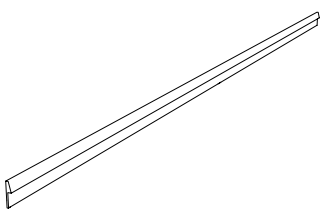

1x

12x 3x16 mm

2x M6x12

1

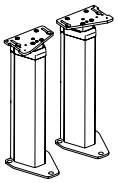

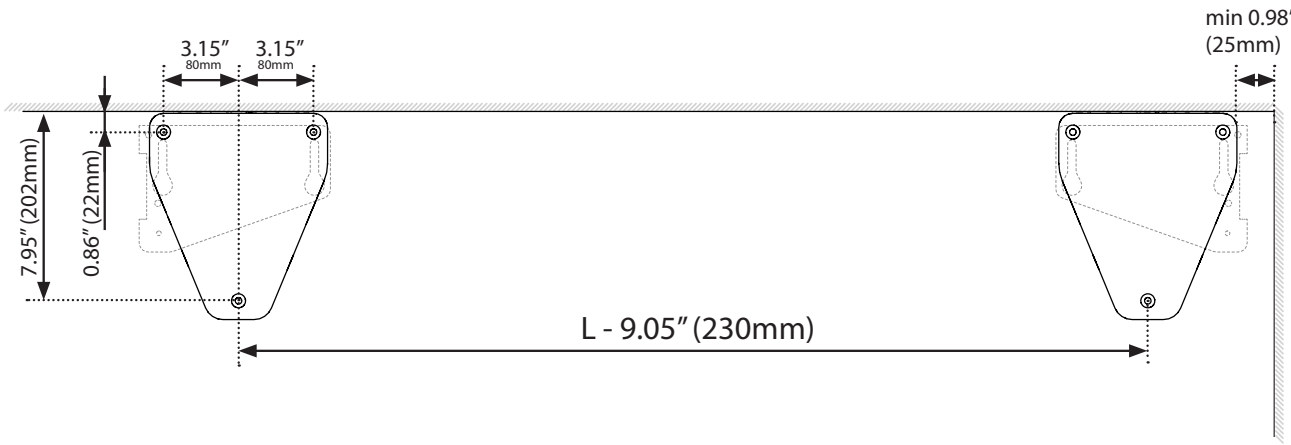

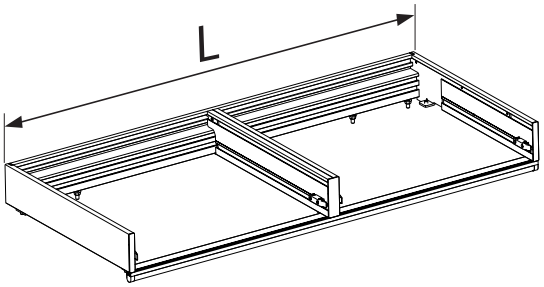

2

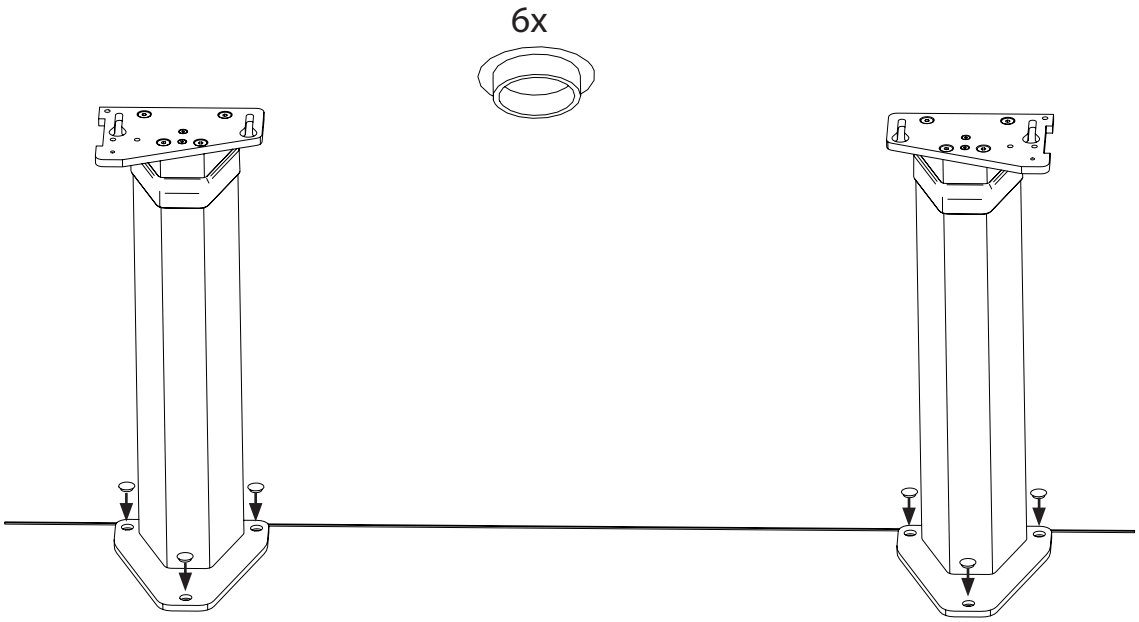

3

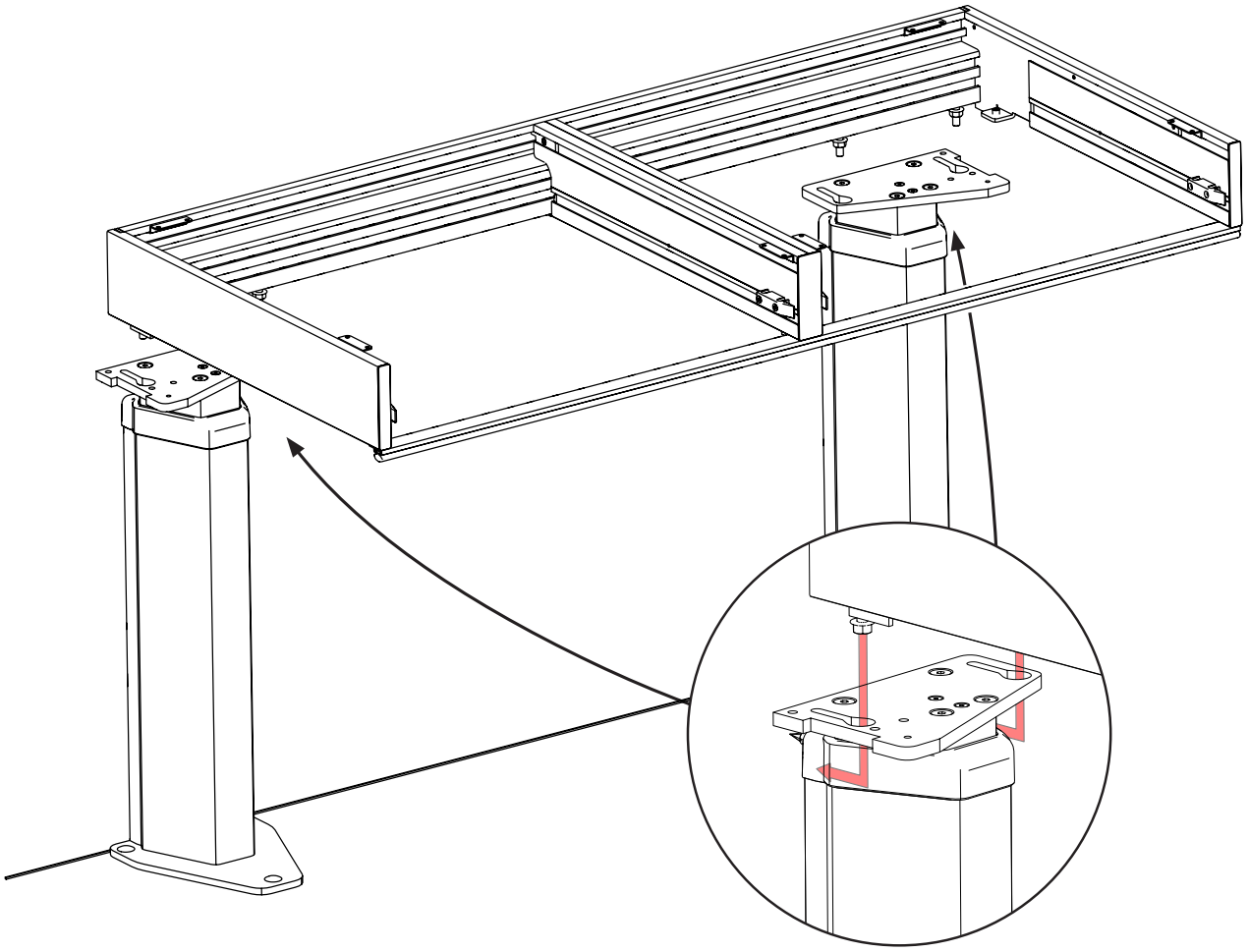

4

13

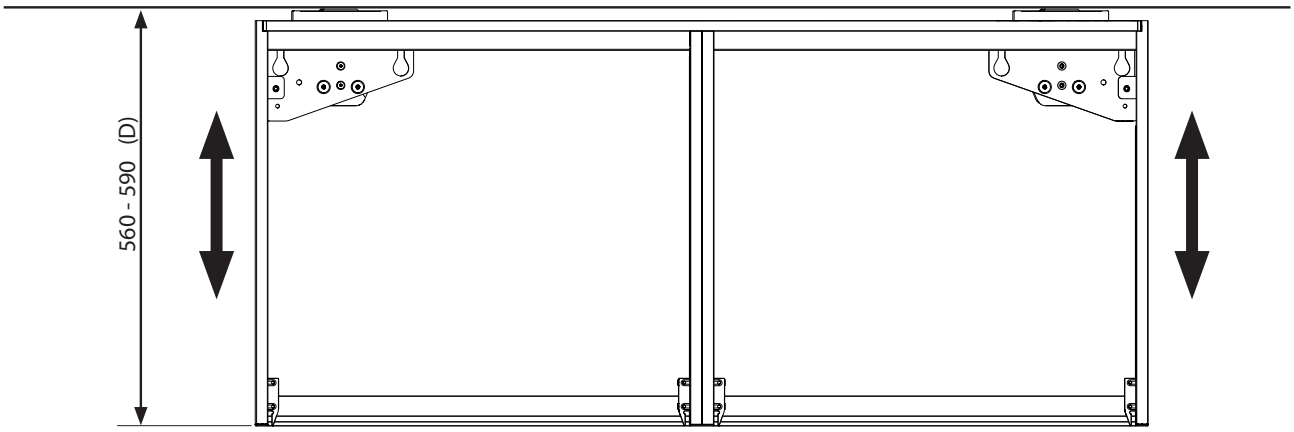

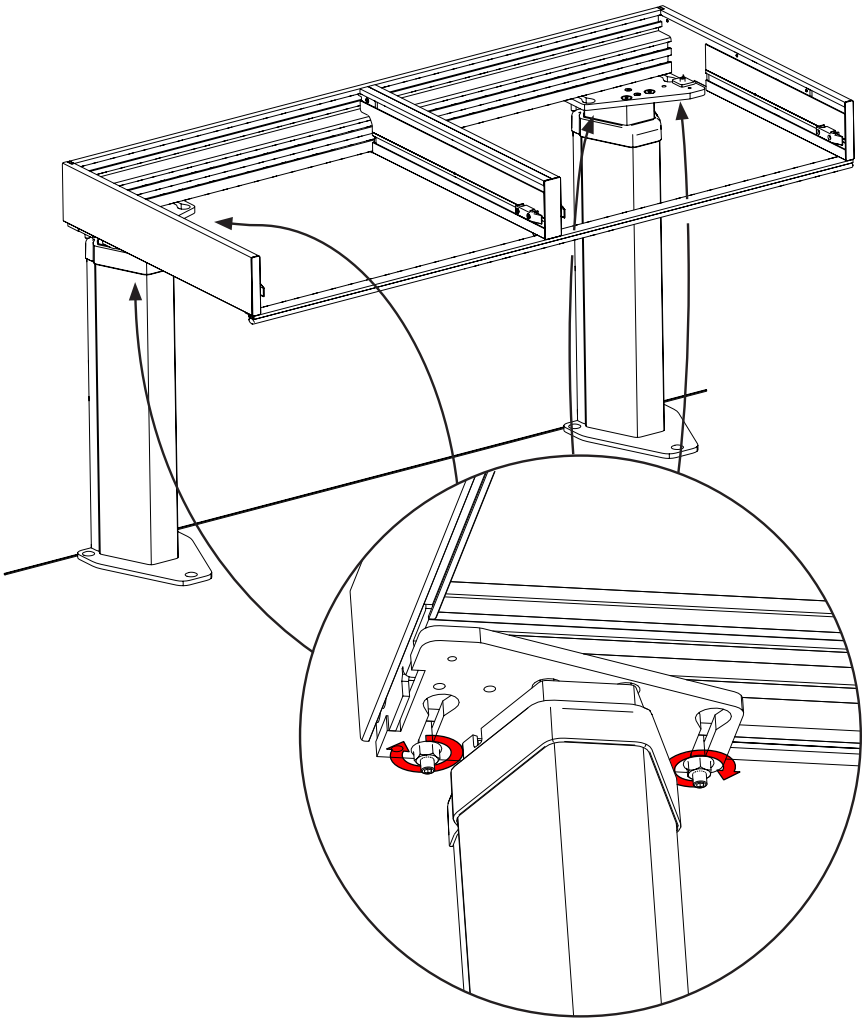

5

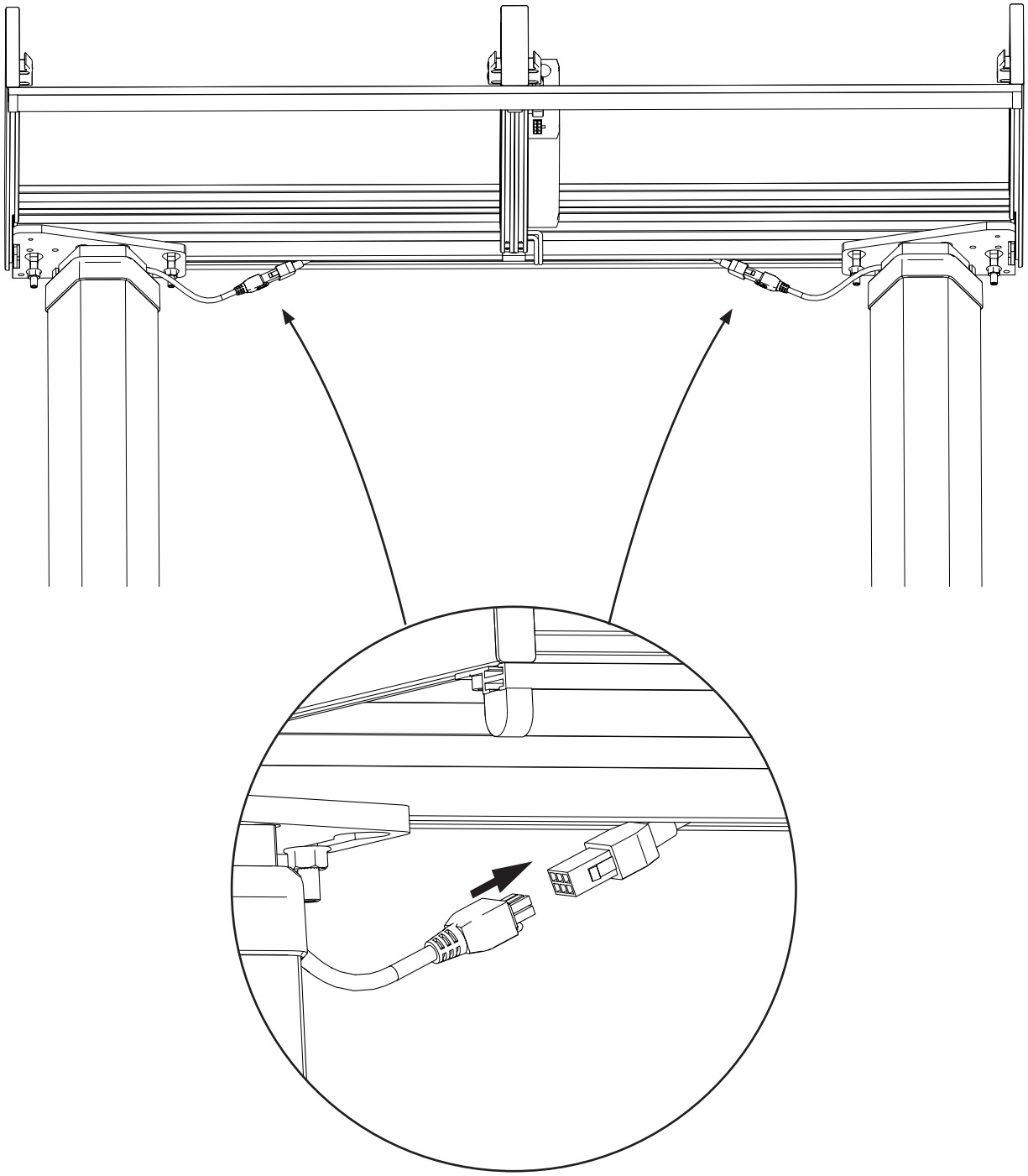

6

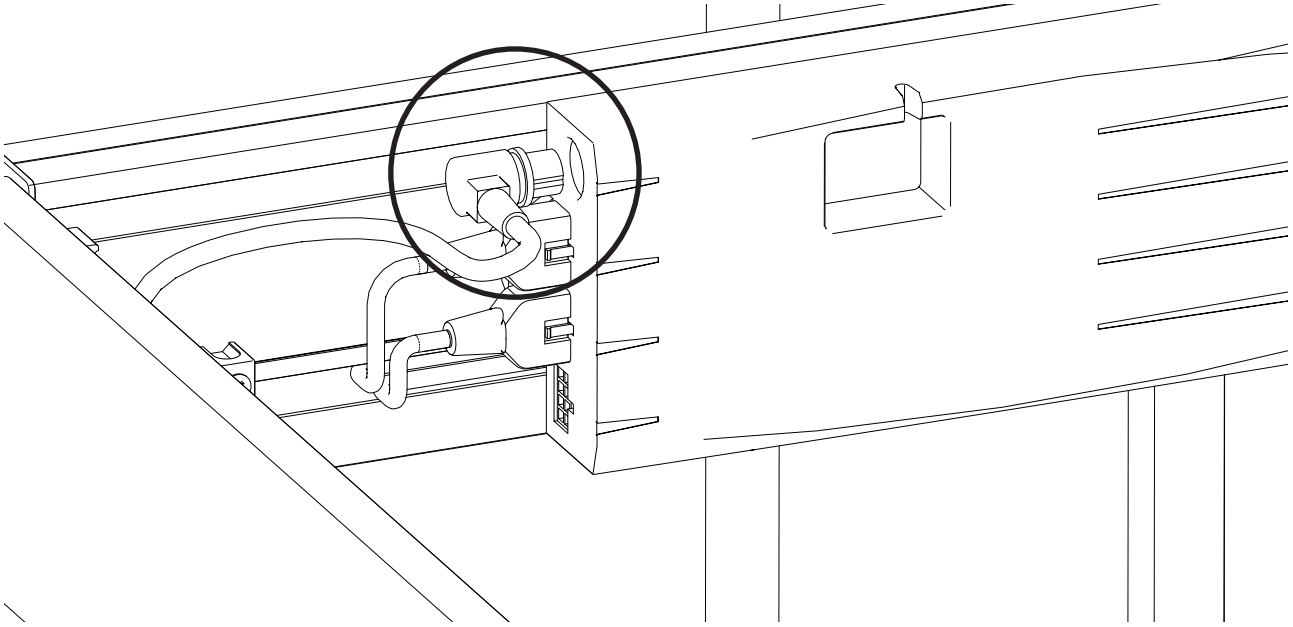

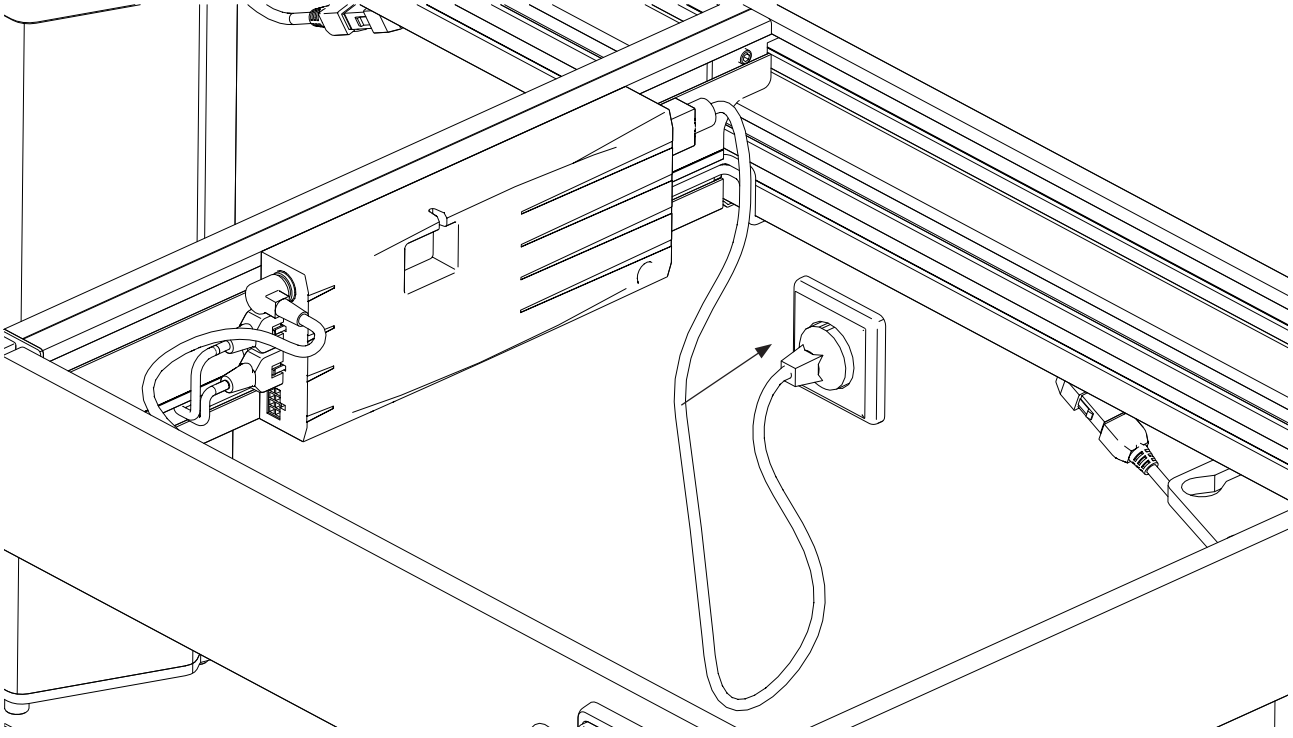

7

Wooden front / Façade en bois

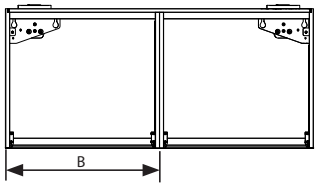

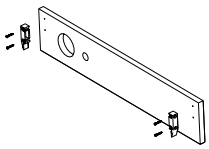

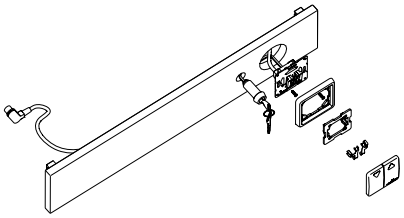

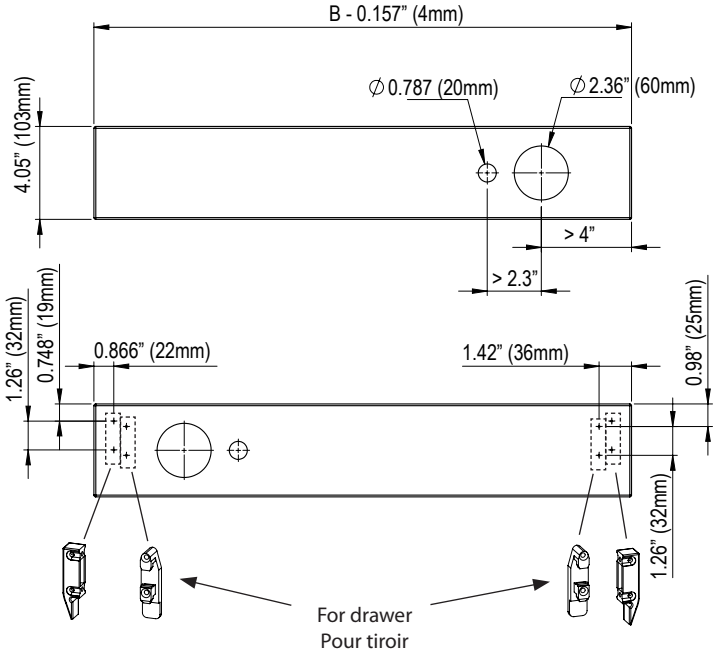

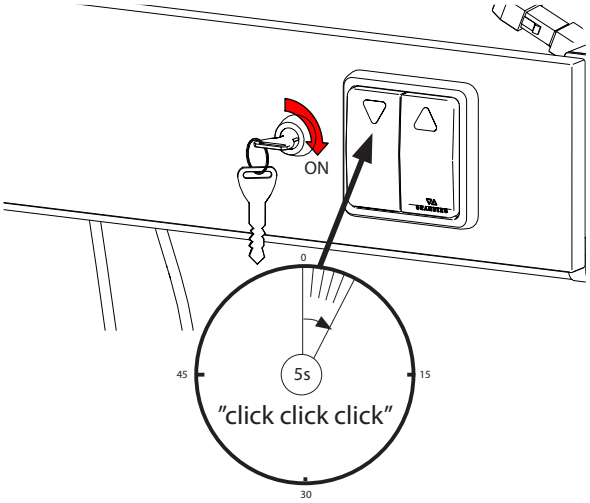

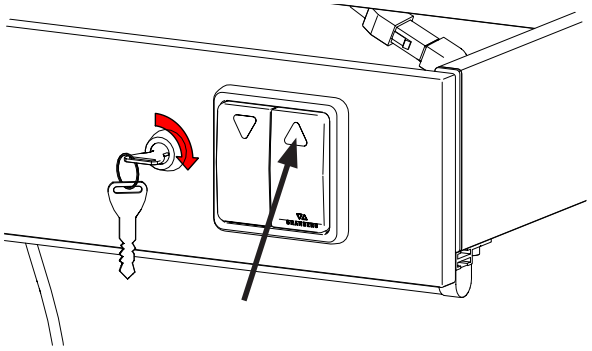

8

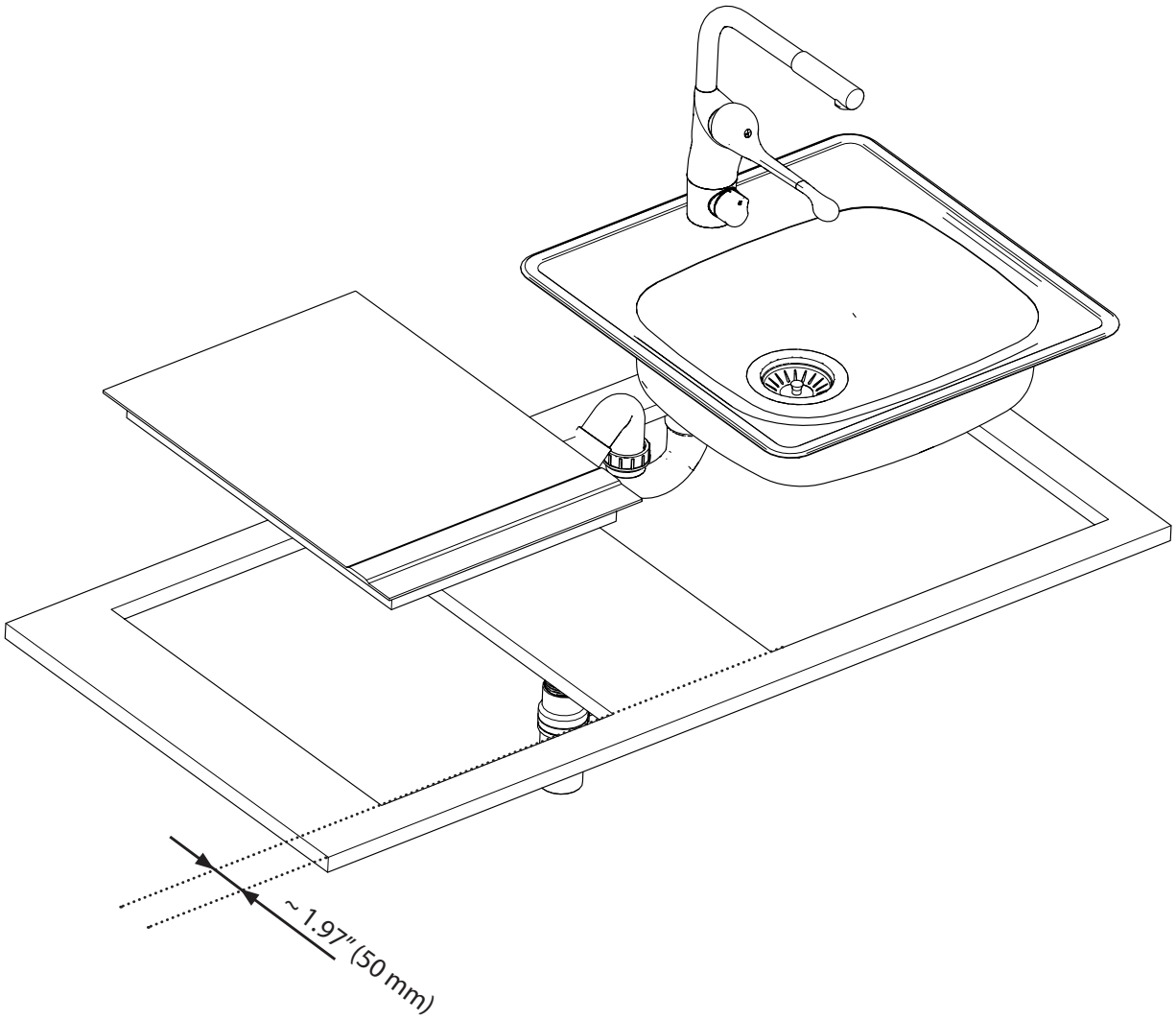

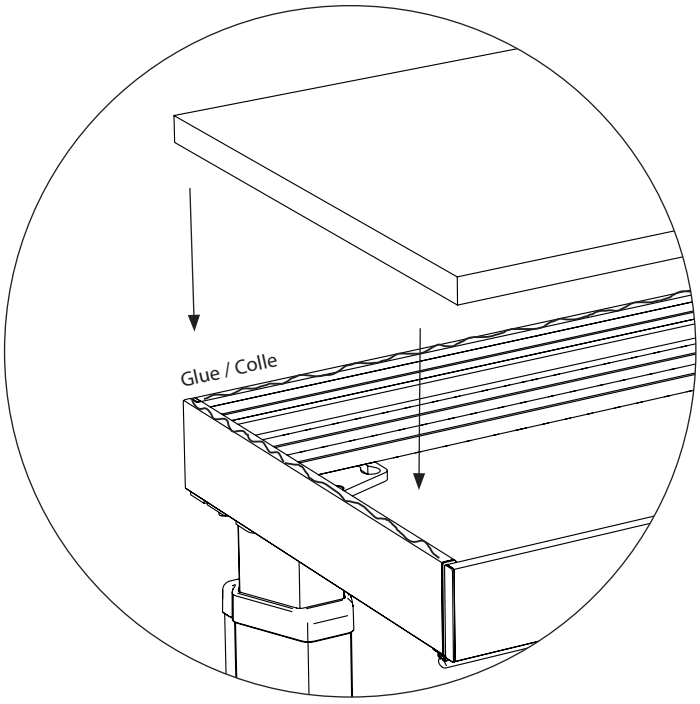

9

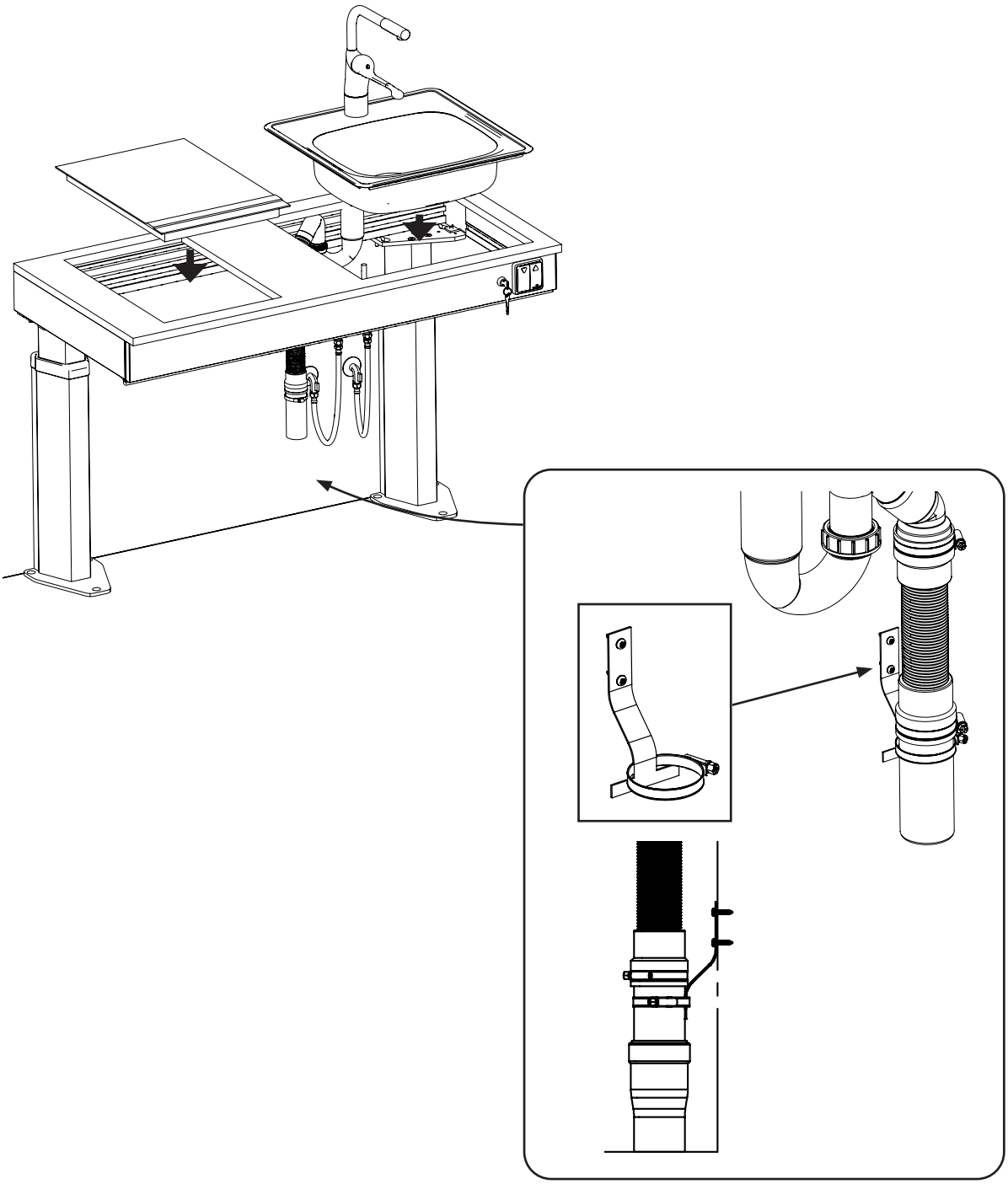

10

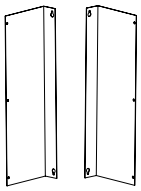

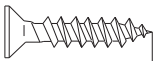

6x 3 x 16 mm

T10

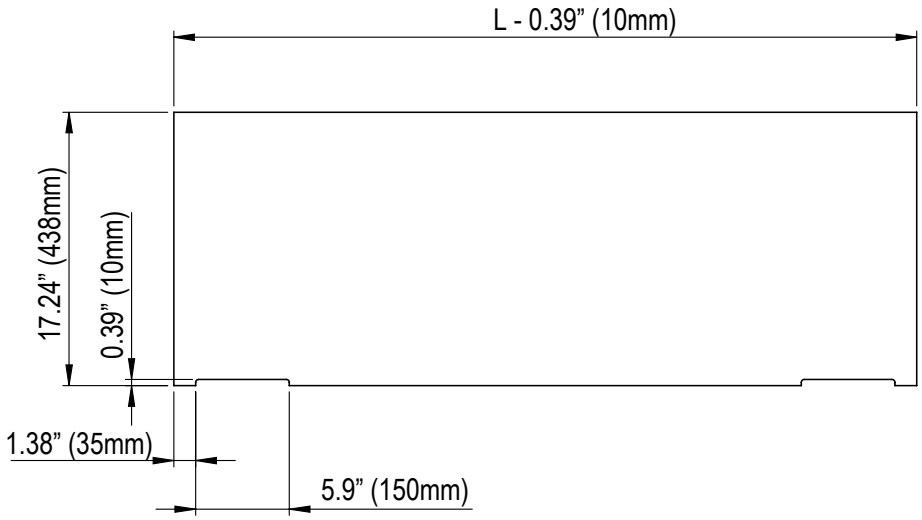

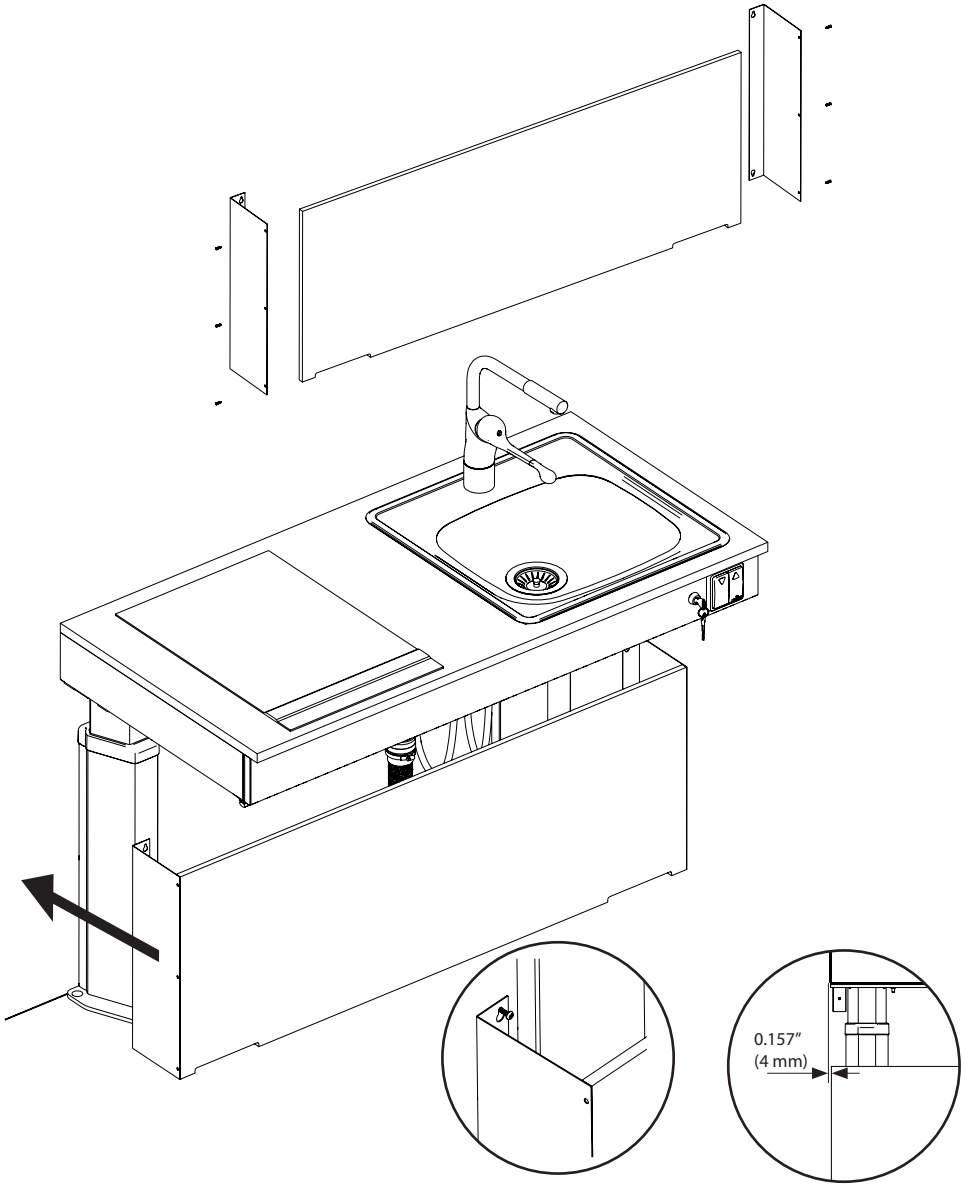

11

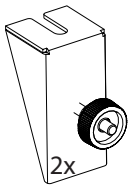

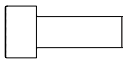

2x M6x12

HEX 1/8”

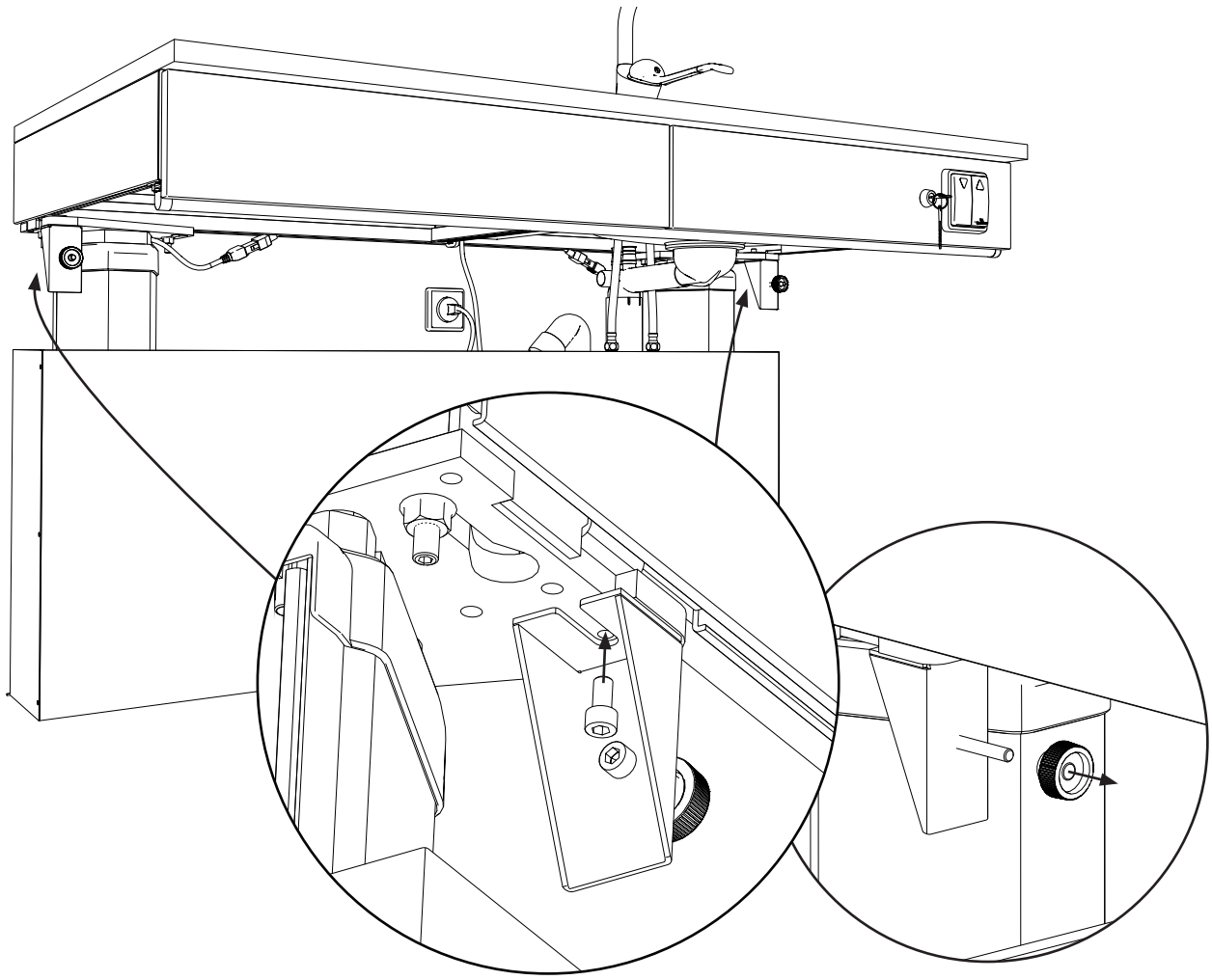

12

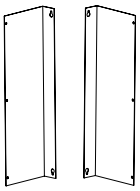

6x 3 x 16 mm

T10

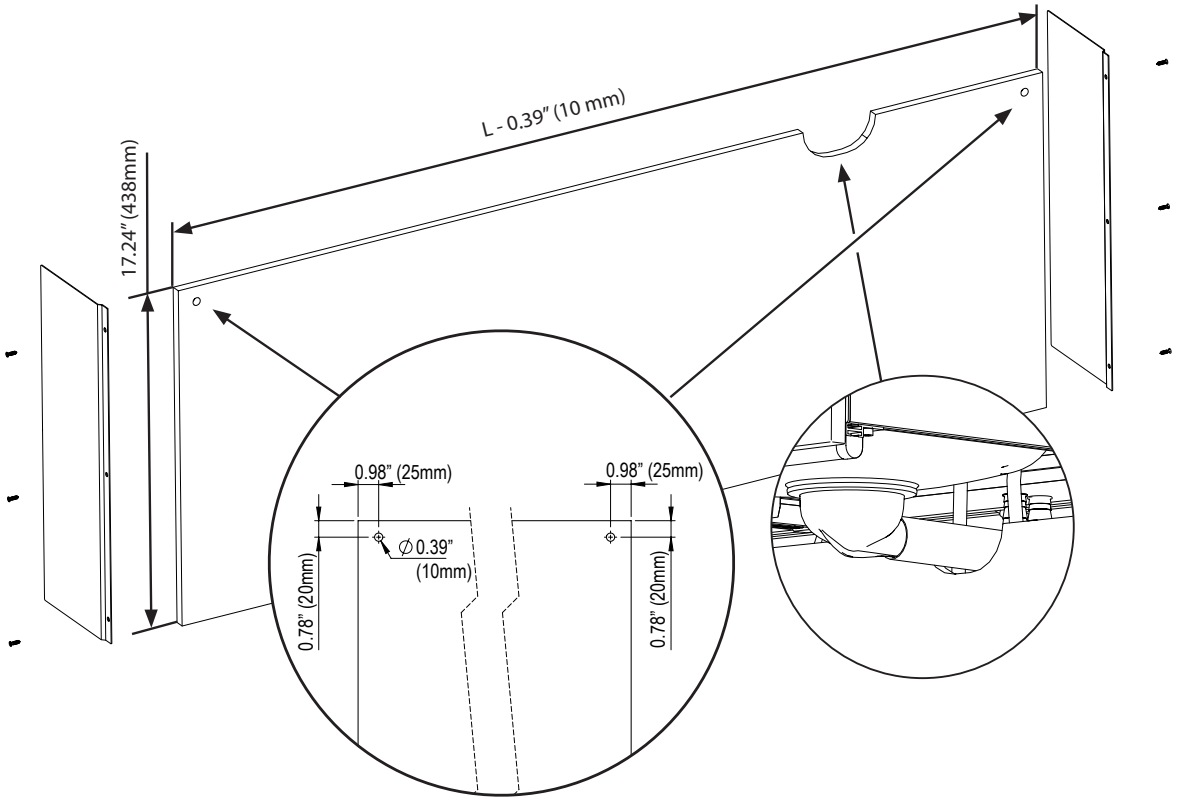

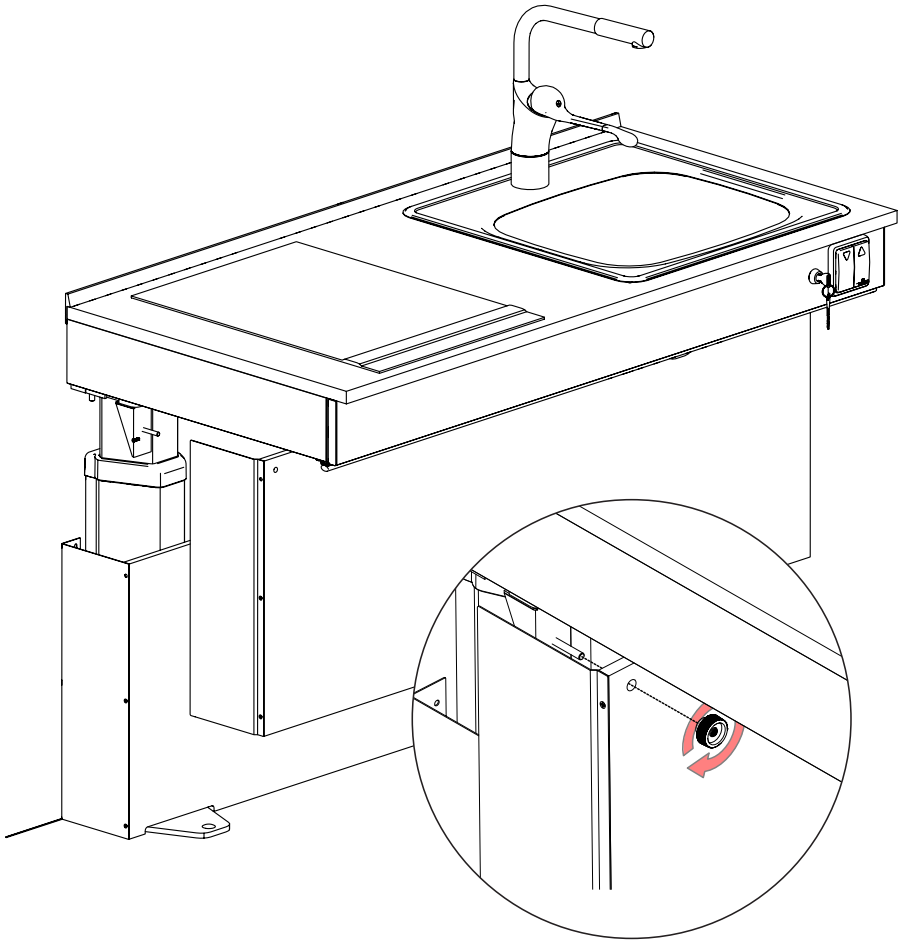

13

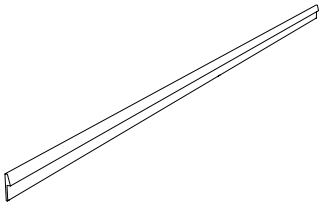

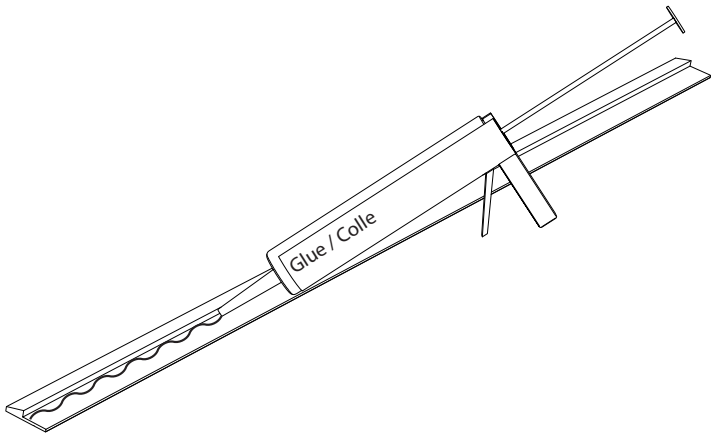

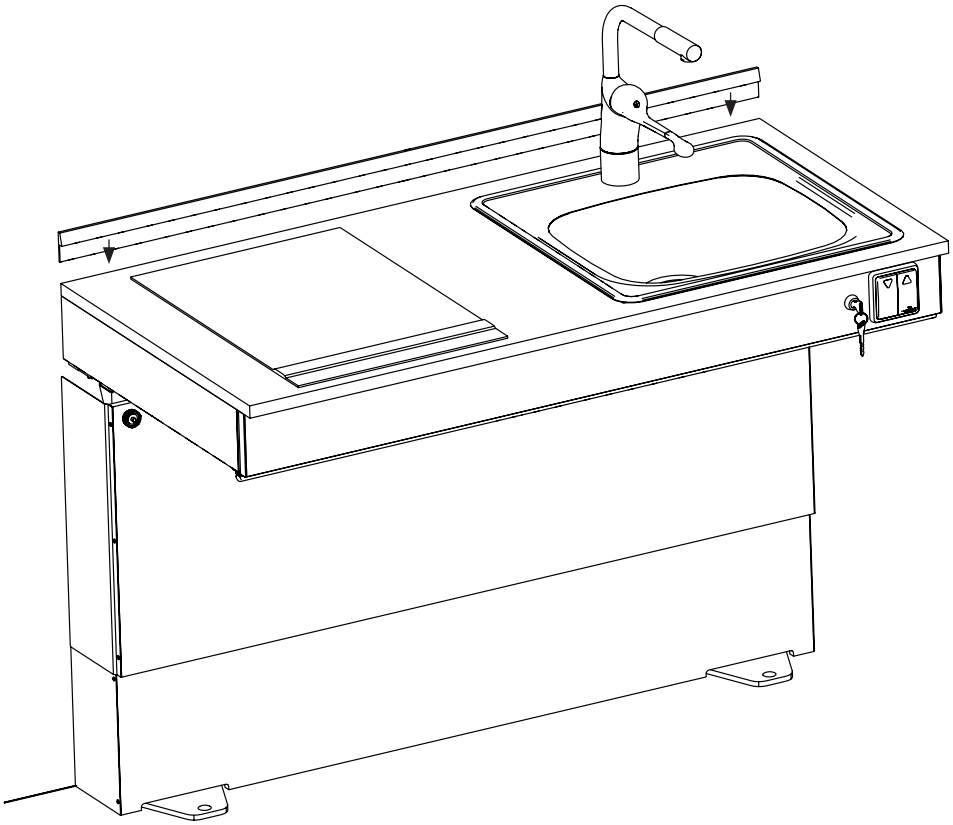

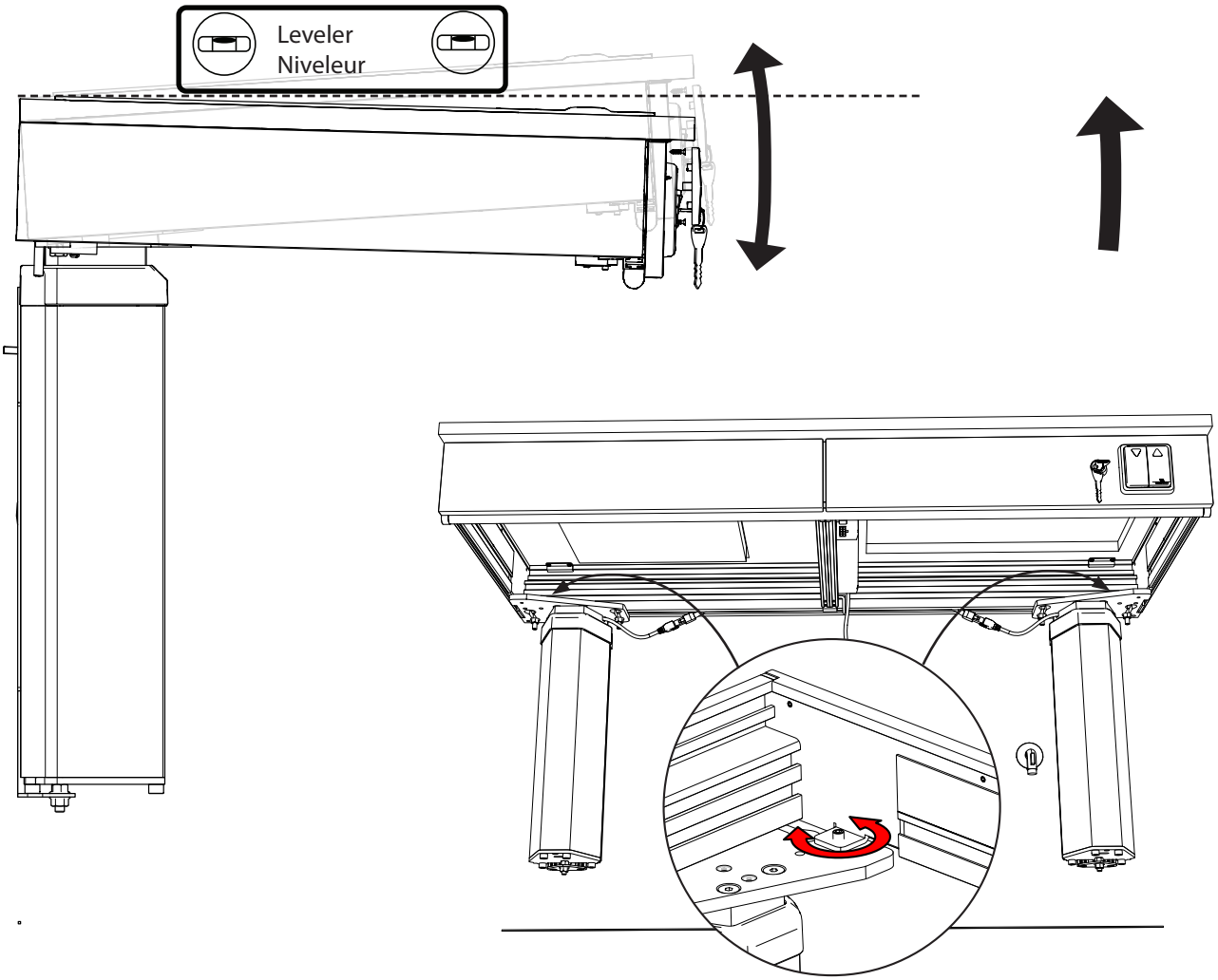
Leveler
Niveleur

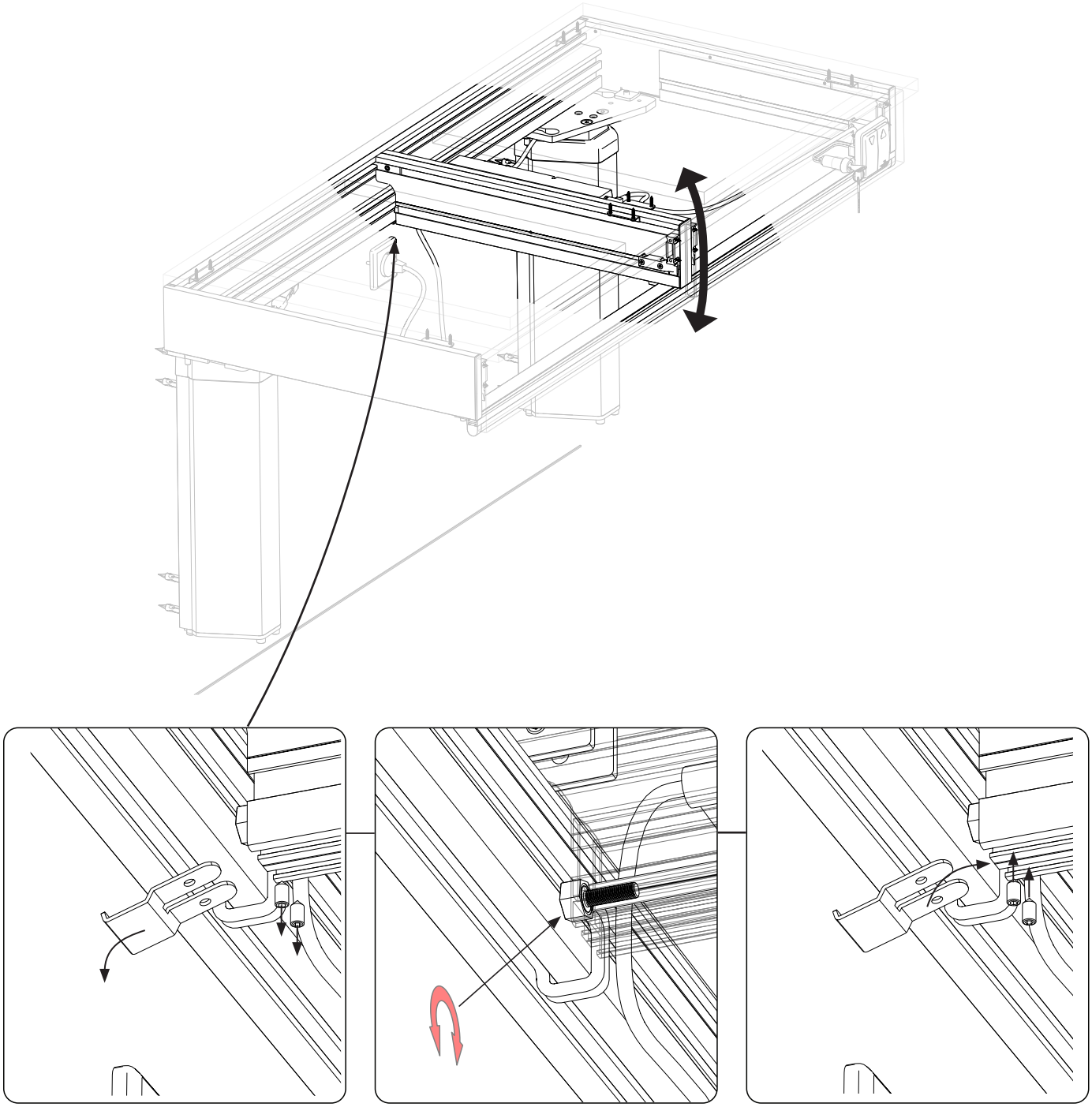

Functional tests

Complete functional tests should be carried out after installation:

* Test run the lift unit up and down all the way to each end position. Make sure that the lift runs freely without obstacles, risk of pinching and noise. Make sure it remains at each end position.

* Make sure that no cables get pinched and that they are fixed.

* Lower the lift and test the function of the anti-pinch strip all around the frame. Press on it while lowering. The lift should stop immediately and rise to free up space when anti-pinch protection is activated.

Tests fonctionnels

Des tests fonctionnels complets doivent être effectués après l'installation :

* Testez l'unité de levage de haut en bas jusqu'à chaque position finale. Assurez-vous que l'élévateur fonctionne librement sans obstacle, risque de pincement et bruit. Assurez-vous qu'il reste à chaque position finale.

* Assurez-vous qu'aucun câble ne se coince et qu'ils sont fixés.

* Abaissez l'élévateur et testez le fonctionnement de la bande anti-pincement tout autour du cadre. Appuyez dessus pendant la descente. L'élévateur doit s'arrêter immédiatement et remonter pour libérer de l'espace lorsque la protection anti-pincement est activée.

Before you use the device - Read the users manual

Only authorized persons may use the this product!
Authorization means obligation to read and follow the instructions.
It is very important that you read and understands the users manual before you use the device.
The user manual is attached as a separate booklet.

All of the accompanying documents shall be available for all concerned persons, be kept in a protected place and shall follow the product, if it is moved to another installation site or another house or apartment owner.
Correct use, operation, inspections and maintenance are decisive for efficient and safe work.

If you have any questions - contact your supplier.

Avant d'utiliser l'appareil - Lisez le manuel d'utilisation

Seules les personnes autorisées peuvent utiliser ce produit!
Autorisation signifie obligation de lire et de suivre les instructions.
Il est très important de lire et de comprendre le manuel d'utilisation avant d'utiliser l'appareil.
Le manuel d'utilisation est joint dans un livret séparé.

L'ensemble des documents d'accompagnement doit être disponible pour toutes les personnes concernées, être conservé dans un endroit protégé et doit suivre le produit, s'il est déplacé vers un autre site d'installation ou un autre propriétaire de maison ou d'appartement.
Une utilisation, une exploitation, des inspections et un bon entretien sont déterminants pour un travail efficace et sûr.

Si vous avez des questions, communiquez avec votre fournisseur.

GRANBERG

Granberg Interior AB
Importgatan 30 602 28, Norrköping
Tel: 011-19 77 50
E-mail: info@granberg.se
Internet: www.granberg.se

Intertek